Schauglasarmatur PN 16 bis PN 320

mit Anschweißstutzen nach DIN EN 1092-1 Typ 11

Typ 390

VERWENDUNG:

Runde Schauglasarmaturen dienen der Beobachtung und Beleuchtung des Inneren von geschlossenen Behältern (Kesseln, Tanks, Silos usw.) oder Rohrleitungen. Schauglasarmaturen vom Typ 390 sind runde Flanschfassungen mit Stutzen nach DIN EN 1092-1 zum Anschweißen, komplettiert mit jeweils einer zwischen den Dichtungen eingelegten und fest verschraubten Schauglasplatte.

EINBAUHINWEIS:

Nach dem Anschweißen des Grundflansches ist zu prüfen, ob sich die Dichtflächen verzogen haben! Gegebenenfalls muss nachbearbeitet werden! Beachten Sie auch die angegebenen Drehmomente für die Verschraubung gemäß Betriebs- und Wartungsanleitung.

Mit Anschweißstutzen nach DIN EN 1092-1 Typ 11

Betriebsbedingungen:		
Temperatur: (abhängig von Glas und Dichtung)	bis **280 °C** mit Borosilikatglas nach DIN 7080 oder ähnlich	
Druck:	≤ 16 bis 320	bar(g)
Tieftemperatureinsatz sowie höhere Temperaturen / Drücke auf Anfrage		

Werkstoffe:	
Flansch:	1.4571; 1.4404; 1.4539; 1.4435; 1.4541; 1.4301/7; 1.4876; 1.4828; 2.4602; 2.4610
Glas:	Borosilikatglas nach DIN 7080 oder ähnlich
Dichtung: [1]	PTFE; FKM; NBR; C4400; Silikon; EPDM; Graphit
Schrauben:	A4-70 / A2-70
Sondermaterialien auf Anfrage [1] siehe INFO Dichtungen	

ACHTUNG!

Für die Schauglasarmatur Typ 390 gelten die Druck-Temperatur-Grenzen gemäß DIN EN 1092-1!

Für die Berechnung der Druck/Temperatur-Zuordnung steht Ihnen unser gleichnamiges Tool auf unserer Webseite (www.aci24.com unter „Tools“) oder über den QR-Code (siehe rechts) zur Verfügung.

Schauglasarmatur PN 16 bis PN 320

mit Anschweißstutzen nach DIN EN 1092-1 Typ 11

Typ 390

PN	DN	Da [mm]	Di [mm]	A [mm]	s [mm]	Gewicht [kg]
16	15	95	17	21,3	2	1,6
	20	105	22	26,9	2,3	2,3
	25	115	28	33,7	2,6	2,7
	32	140	37	42,4	2,6	4,0
	40	150	43	48,3	2,6	4,5
	50	165	54	60,3	2,9	5,3
	65	185	70	76,1	2,9	6,4
	80	200	83	88,9	3,2	9,9
	100	220	107	114,3	3,6	9,7
	125	270	132	139,7	4	19,1
	150	300	160	168,3	4,5	24,9
PS 10*	200	375	207	219,1	6,3	46,4
PS 6*	250	425	259	273	7,1	51,6
PS 6*	300	485	308	323,9	8	69,1
PS 6*	350	555	339	355,6	8	105,2
40	15	95	17	21,3	2	1,6
	20	105	22	26,9	2,3	2,3
	25	115	28	33,7	2,6	2,7
	32	140	37	42,4	2,6	4,0
	40	150	43	48,3	2,6	4,5
	50	165	54	60,3	2,9	6,0
	65	185	70	76,1	2,9	8,0
	80	200	83	88,9	3,2	10,2
	100	235	107	114,3	3,6	13,9
	125	270	132	139,7	4	19,9
	150	300	160	168,3	4,5	25,8
	200	375	207	219,1	6,3	49,4
63	15	105	17	21,3	2	2,5
	20	130	22	26,9	2,6	4,3
	25	140	28	33,7	2,6	5,5
	32	155	37	42,4	2,9	6,8
	40	170	43	48,3	2,9	8,7
	50	180	54	60,3	2,9	9,6
	65	205	70	76,1	3,2	12,2
	80	215	82	88,9	3,6	14,3
	100	250	106	114,3	4	20,3
	125	295	131	139,7	4,5	31,8
	150	345	157	168,3	5,6	46,8

PN	DN	Da [mm]	Di [mm]	A [mm]	s [mm]	Gewicht [kg]
100	15	105	17	21,3	2	2,5
	20	130	22	26,9	2,6	4,4
	25	140	28	33,7	2,6	5,5
	32	155	37	42,4	2,9	6,8
	40	170	43	48,3	2,9	8,7
	50	195	54	60,3	3,2	12,5
	65	220	69	76,1	3,6	16,7
	80	230	81	88,9	4	19,1
	100	265	104	114,3	5	28,4
	125	315	127	139,7	6,3	45,0
160	15	105	17	21,3	2	2,5
	25	140	28	33,7	2,9	5,5
	40	170	41	48,3	3,6	9,4
	50	195	52	60,3	4	13,5
	65	230	60	76,1	8	26,4
	80	255	79	101,6	11	34,8
250	15	130	16	21,3	2,6	5,3
	25	150	27	33,7	3,6	7,6
	40	185	38	48,3	5	14,0
	50	200	48	60,3	6,3	17,8
	65	230	60	76,1	8	26,5
320	15	130	15	21,3	3,2	5,3
	25	160	24	33,7	5	10,6
	40	195	36	48,3	6,3	17,6
	50	210	48	63,5	8	22,2

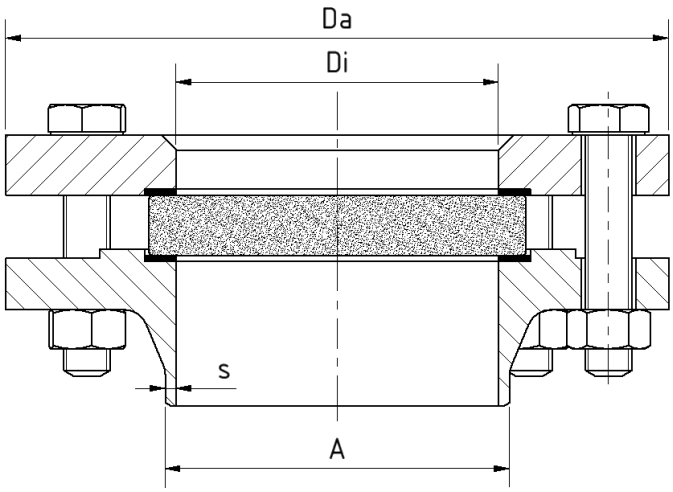

max. Betriebsdruck 6 bar(g) bzw. 10 bar(g) bei diesen Nennweiten

Technische Änderungen und Fehler vorbehalten!

Schauglasarmatur PN 16 bis PN 320

mit Anschweißstutzen nach DIN EN 1092-1 Typ 11

Typ 390

PRODUKTCODE:

Gruppe	TYP	DN	PN	Grundflansch*	Glas	Dichtung	Variante
11	390	1: 15 2 :20 3: 25 4: 32 5: 40 6: 50 7: 65 ... [2] 13: 250 14: 300 15: 350	**1: 16** 2: 40 3: 63 4: 100 5: 160 6: 250 7: 320	**2: 1.4571** 3: 1.4404 4: 1.4301/7 5: 1.4539 7: 1.4435 8: 1.4541 9: Sonder	**1: Borosilikatglas (Boro) nach DIN 7080 oder ähnlich** 6: Boro mit PTFE Wischer	1: PTFE 2: FKM 3: NBR **4: C4400** 5: Silikon 6: EPDM 7: Graphit 8: Sonder	Von ACI bei Bedarf vergeben

INFO: Sofern nicht anders angegeben wird der hervorgehobene Werksstandard geliefert.
*Deckflansch nach Angebot / Auftragsbestätigung. [2] Siehe Tabelle auf Seite 2

SONDERAUSFÜHRUNGEN / OPTIONEN:

a) Hoch-/ Tieftemperaturausführung auf Anfrage
b) Vakuumvariante (Typ 390V)
c) Wischer SGW
d) LED Lampe, für Ex- und Nicht-Ex Bereiche
e) FEP-Schutzscheibe (für hohe pH-Werte)
f) Glimmerscheiben (bis 320°C mit Borosilikatglas nach DIN 7080 oder ähnlich)
g) Gewindeanschluss (Typ 392)
h) Rohranbau (Typ 391)

Ausführung g) (Typ 392)

Ausführung h) (Typ 391)

BEISPIEL:

11-390-13-1-2-1-4-0 entspricht:
ACI Typ 390
DN 200
PN 16
Grundflansch aus 1.4571
Deckflansch aus 1.4571
Borosilikatglas nach DIN 7080 oder ähnllich
Dichtung C4400
Standardausführung
- weitere Ausführungen optional

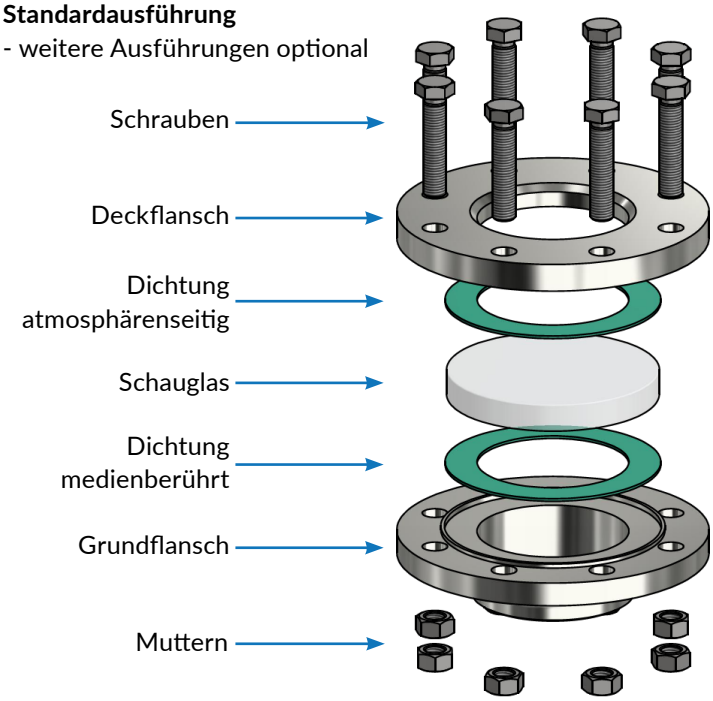

EMPFEHLUNG:

Für aggressive Medien oder Dampf sollten Glimmerscheiben zum Schutz der Gläser verwendet werden.

ACI Industriearmaturen GmbH · Königskamp 19 · 52428 Jülich
info@aci24.com
+49 (0) 2461 91634 00
+49 (0) 2461 91634 44
www.aci24.com

20230120

Technische Änderungen und Fehler vorbehalten!